Transmission

17.04.2025

RT50 1,9:1 1 3/8

N° de commande	**00820414**
Quantité d'emballage	1
Unité d'emballage	pièce

Caractéristiques techniques

arbre de liaison	1 3/8"-6
couple	500 newton mètre
largeur de la rainure de clavette côté moteur (b)	8 mm
Ø de l'arbre côté moteur (d)	25 mm
multiplication / réduction	1,9:1

Information supplémentaire

Für direkten Anbau von Hydraulikmotoren MR und BMP

À trouver dans le catalogue à la page
Fluidtechnik 495
Gelenkwellen 435

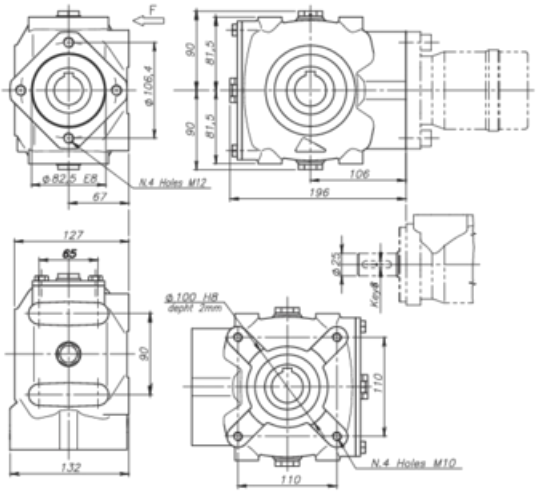

Les pièces de rechange ci-dessus sont produites par des fabricants sélectionnés et ne sont pas des pièces de rechange d'origine, à moins qu'elles ne soient expressément désignées comme « d'origine ». Les numéros d'origine et les désignations de système mentionnés ne servent qu'à l'identification des pièces et ne peuvent plus être utilisés. Sauf indication contraire - dimensions en mm, erreurs typographiques, erreurs d'impression et modifications réservées. Nos conditions générales de vente s'appliquent