filtre d'aspir.com. av.soupape

25.04.2025

1 1/2 pouce AG 50mailles

N° de commande	**00340814**
Quantité d'emballage	1
Unité d'emballage	pièce

Caractéristiques techniques

filet extérieur (G)	1 1/2 "
débit	100-160 l/min
nombre de mailles	50

Information supplémentaire

50 M, 1 1/2" AG

À trouver dans le catalogue à la page
Pulvérisation & Irrigation 156

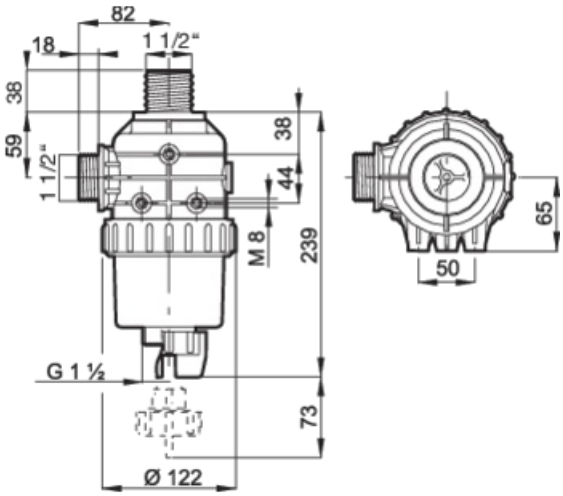

Les pièces de rechange ci-dessus sont produites par des fabricants sélectionnés et ne sont pas des pièces de rechange d'origine, à moins qu'elles ne soient expressément désignées comme « d'origine ». Les numéros d'origine et les désignations de système mentionnés ne servent qu'à l'identification des pièces et ne peuvent plus être utilisés. Sauf indication contraire - dimensions en mm, erreurs typographiques, erreurs d'impression et modifications réservées. Nos conditions générales de vente s'appliquent